NKG逆段蝶番

商品コード　RH　F７３４００
商品コード　LH　F７３４１０

コード　02GDKS0

●片皿（上蝶番皿穴、下蝶番穴なし）

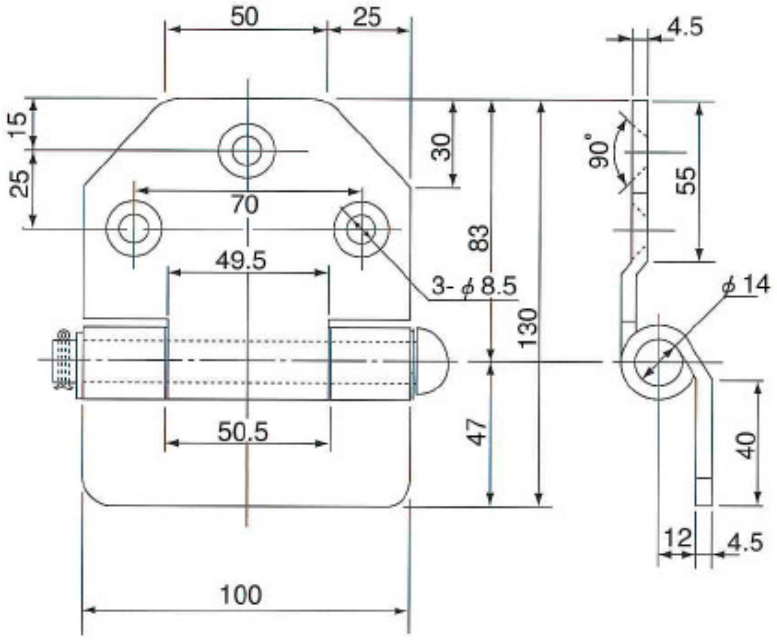

0.66kg